HL Hutterer & Lechner GmbH
www.hutterer-lechner.com

2325 Himberg, Brauhausgasse 3–5
Österreich Austria Autriche
Tel.: 0043 / (0) 22 35 / 862 91-0, Fax DW 31

HL62P/5

Slivnik odvod DN160 sa PVC-prirubnicom

Krovni slivnik DN160 vertikalni sa toplinski izoliranom stijenkom, PVC prirubnicom za lijepljenje (varenje) sa PVC-folijama i hvatačem lišća d 180 mm. Građevinska zaštita sadržana u isporuci.

Tehnički crtež

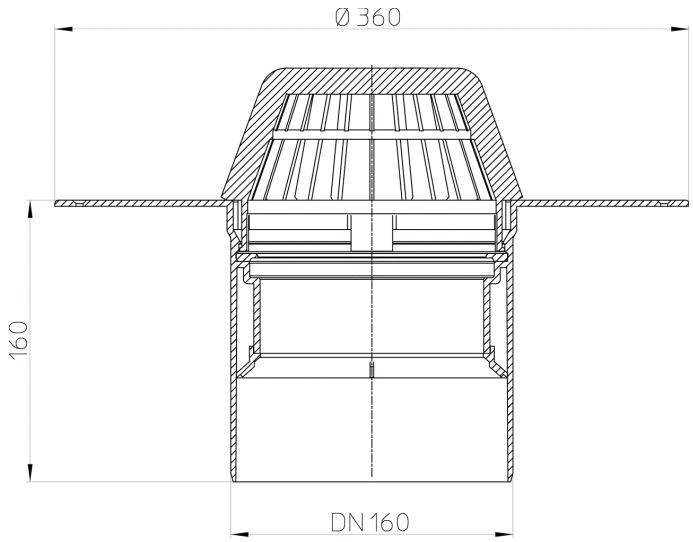

TEHNIČKI PODACI

materijal	PP, PVC	**visina ugradnje**	100 mm
dimenzija (mjera)	DN160	**nastavak (umetak)**	
učinak / kapacitet	11,1 l/sec	**rešetka dotoka**	Laubfangkorb d 145 mm
težina	1,26	**klasa opterećenja**	

EAN	9003076022120	**dotok**	
		norme	

GLAVNI PODACI

rezervni (nadoknadni) dijelovi

HL062.1E
Hvatač lišća

HL170
Plitki hvatač lišća d 150mm

pribor

HL160
Prsten za odvodnjavanje d 150mm

HL175
Hvatač lišća od INOXA

HL635N
Revizijsko i drenažno okno za terase, zelene i šljunčane krovove. Uključujući plastični okvir i poklopac.

HL0635N.2
Rešetka od pocinčanog čelika za revizijsko i drenažno okno HL635N(.0)

HL0635N.3
Plastični poklopac za revizijsko i drenažno okno HL635N(.0)

HL636N
Produljenje za revizijsko i drenažno okno HL635N(.0)

HL66
Nastavni element d 145mm/okvir od INOXA 150x150mm /138x138mm pričvršćen vijcima

HL01058D
Protupovratna brtva za prirubnicu od INOXA 220x155mm

HL062B.3E
Noseći prsten

HL350
Nastavni element 130mm/d 145mm

HL350.1
Nastavni element 180mm/d 145mm s brtvenom prirubnicom i izolacionom garniturom HL84

HL350.1H
Nastavni element 180mm/d 145mm s bitumenskom prirubnicom

HL350.2
Nastavni element 130mm/d 145mm sa doljevom DN40

HL65
Nastavni element 300 mm za krovni slivnik, DN125 sa brtvenom prirubnicon i INOX stezaljkom za spajanje sa hidroizolacionim folijama

HL65H
Nastavni element 300 mm za krovni slivnik, DN125 sa bitumenskom prirubnicom

HL65P
Nastavni element 345mm/d 125mm sa PVC-prirubnicom

HL66.1
Nastavni element d 145mm/okvir od INOXA 150x150mm (V4A)/138x138mm (V4A) pričvršćen vijcima i protuklizni

HL66.9
Nastavni element d 145mm sa žlijebovima/148x148mm/138x138mm

HL67
Uljevni element okrugli d 145 mm/okvir od nehrđajućeg čelika d 155 mm (V4A)/ d 145mm

izmjenjivi dijelovi

HL62.1P/5
Krovni slivnik DN160 s PVC-prirubnicom i grijačem (10-30W/230V)

HL62/5
Krovni slivnik DN160 sa prirubnicom od INOXA i hvatačem lišća

HL62BP/5
Krovni slivnik DN160 s PVC-prirubnicom. Prohodan - 148x148mm/137x137mm

PODACI O PAKIRANJU

DOWNLOADS

TLAK	**HL62P_pr**	max.
Oglas (WEB)	**HL62P_B**	640x480/300dpi
Foto Parts List	**HL62P_gr**	150x150/72dpi
Tehnički crtež	**HL62P_5_b**	pdf
Tehnički crtež	**HL62P_5_b**	png
CAD	**HL62P_5_2_b**	dxf
primjer ugradnje	**HL62P_5_PZ**	pdf
other	**KDWU_6_2025_11_HL62_HL62HFP.pdf**	Deklaracja Zgodności