HL Hutterer & Lechner GmbH
www.hutterer-lechner.com

2325 Himberg, Brauhausgasse 3–5
Österreich Austria Autriche
Tel.: 0043 / (0) 22 35 / 862 91-0, Fax DW 31

HL62.1BH/1

Krovni slivnik DN110, sa grijačem 10-30W, bitumenskom prirubnicom i INOX rešetkom 150x150mm

Krovni slivnik za ravne krovove DN110 vertikalni sa toplinski izoliranom stijenkom, grijač sa automatskim reguliranjem topline za direktno spajanje na 230 V mrežu (10–30 Watt), tvornički navarenom bitumenskom prirubnicom za idealno spajanje sa bitumenskom krovnom hidroizolacijom, po visini podesivim završnim okvirom 19 - 65 mm / 148 x 148 mm i uljevnom rešetkom od INOXA 137 x 137 mm. Građevinska zaštita sadržana u isporuci.

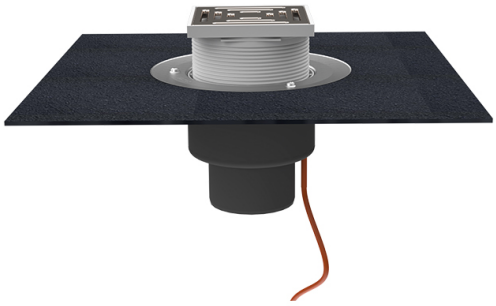

Tehnički crtež

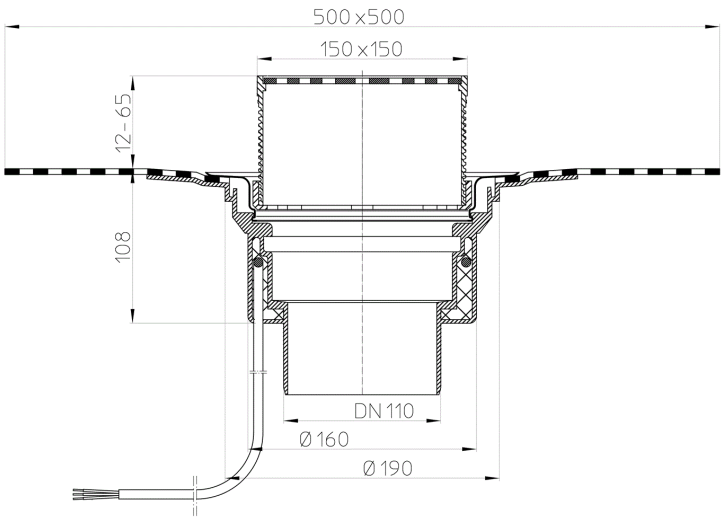

TEHNIČKI PODACI

materijal	PP	**visina ugradnje**	120 mm
dimenzija (mjera)	DN110	**nastavak (umetak)**	
učinak / kapacitet	6,0 l/sec	**rešetka dotoka**	Edelstahl 137 x 137 mm
težina	2,22	**klasa opterećenja**	K3 - 300 kg

EAN	9003076812127	**dotok**	
		norme	EN1253

GLAVNI PODACI

rezervni (nadoknadni) dijelovi

HL062B.3E
Noseći prsten

HL170
Plitki hvatač lišća d 150mm

HL66.9
Nastavni element d 145mm sa žlijebovima/148x148mm/138x138mm

HL0317.1E
Uljevna rešetka od INOXA 139x139mm

HL062B.2E
Nastavni element d 145mm/90mm/148x148mm

HL066.4E
Okrugla brtva 135x2,5mm

pribor

HL160
Prsten za odvodnjavanje d 150mm

HL635N
Revizijsko i drenažno okno za terase, zelene i šljunčane krovove. Uključujući plastični okvir i poklopac.

HL0635N.2
Rešetka od pocinčanog čelika za revizijsko i drenažno okno HL635N(.0)

HL0635N.3
Plastični poklopac za revizijsko i drenažno okno HL635N(.0)

HL636N
Produljenje za revizijsko i drenažno okno HL635N(.0)

HL66
Nastavni element d 145mm/okvir od INOXA 150x150mm /138x138mm pričvršćen vijcima

HL01058D
Protupovratna brtva za prirubnicu od INOXA 220x155mm

HL350
Nastavni element 130mm/d 145mm

HL350.1
Nastavni element 180mm/d 145mm s brtvenom prirubnicom i izolacionom garniturom HL84

HL350.1H
Nastavni element 180mm/d 145mm s bitumenskom prirubnicom

HL350.2
Nastavni element 130mm/d 145mm sa doljevom DN40

HL65
Nastavni element 300 mm za krovni slivnik, DN125 sa brtvenom prirubnicon i INOX stezaljkom za spajanje sa hidroizolacionim folijama

HL65H
Nastavni element 300 mm za krovni slivnik, DN125 sa bitumenskom prirubnicom

HL65P
Nastavni element 345mm/d 125mm sa PVC-prirubnicom

HL66.1
Nastavni element d 145mm/okvir od INOXA 150x150mm (V4A)/138x138mm (V4A) pričvršćen vijcima i protuklizni

HL67
Uljevni element okrugli d 145 mm/okvir od nehrđajućeg čelika d 155 mm (V4A)/ d 145mm

izmjenjivi dijelovi

HL62.1H/1
Krovni slivnik vertikalni DN110, sa grijačem 10-30W, bitumenskom prirubnicom i hvatačem lišća

PODACI O PAKIRANJU

DOWNLOADS

TLAK	**HL62x1BH_pr**	max.
Oglas (WEB)	**HL62x1BH_B**	640x480/300dpi
Tehnički crtež	**HL62_1BH_1_1_b**	pdf
Tehnički crtež	**HL62_1BH_1_1_b**	png
CAD	**HL62_1BH_1_2_b1**	dxf
primjer ugradnje	**HL62_1BHx1_PZ**	pdf