HL Hutterer & Lechner GmbH
www.hutterer-lechner.com

2325 Himberg, Brauhausgasse 3–5
Österreich Austria Autriche
Tel.: 0043 / (0) 22 35 / 862 91-0, Fax DW 31

# HL62.1/7

**Krovni slivnik DN75 sa grijačem 10-30W, prirubnicom od INOXA i hvatačem lišća**

Krovni slivnik za ravne krovove DN75 vertikalni sa toplinski izoliranom stijenkom, grijač sa automatskim reguliranjem topline za direktno spajanje na 230 V mrežu (10–30 Watt), brtvenom prirubnicon i INOX stezaljkom za spajanje sa hidroizolacionim folijama, hvatač lišća d 180 mm. Građevinska zaštita sadržana u isporuci.

## Tehnički crtež

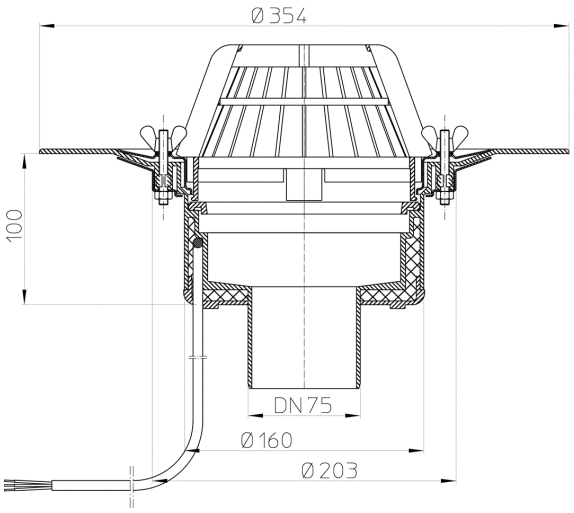


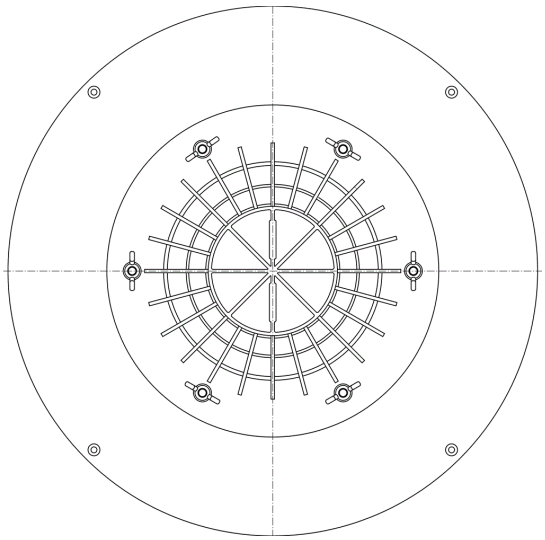

## TEHNIČKI PODACI

| | | | |
|---|---|---|---|
| **materijal** | PP | **visina ugradnje** | 100 mm |
| **dimenzija (mjera)** | DN75 | **nastavak (umetak)** | |
| **učinak / kapacitet** | 9,9 l/sec | **rešetka dotoka** | Laubfangkorb d 145 mm |
| **težina** | 1,65 | **klasa opterećenja** | |

| | | | |
|---|---|---|---|
| **EAN** | 9003076832620 | **dotok** | |
| | | **norme** | EN1253 |

## GLAVNI PODACI

**rezervni (nadoknadni) dijelovi**

**HL062.1E**
Hvatač lišća

**HL062.3E**
Prirubnica od INOXA

**HL062.4E**
Krilne matice (6 kom.)

**HL062N.4E**
6 Heksagon

**HL170**
Plitki hvatač lišća d 150mm

**pribor**

**HL160**
Prsten za odvodnjavanje d 150mm

**HL175**
Hvatač lišća od INOXA

**HL635N**
Revizijsko i drenažno okno za terase, zelene i šljunčane krovove. Uključujući plastični okvir i poklopac.

**HL0635N.2**
Rešetka od pocinčanog čelika za revizijsko i drenažno okno HL635N(.0)

**HL0635N.3**
Plastični poklopac za revizijsko i drenažno okno HL635N(.0)

**HL636N**
Produljenje za revizijsko i drenažno okno HL635N(.0)

**HL66**
Nastavni element d 145mm/okvir od INOXA 150x150mm /138x138mm pričvršćen vijcima

**HL01058D**
Protupovratna brtva za prirubnicu od INOXA 220x155mm

**HL062B.3E**
Noseći prsten

**HL350**
Nastavni element 130mm/d 145mm

**HL350.1**
Nastavni element 180mm/d 145mm s brtvenom prirubnicom i izolacionom garniturom HL84

**HL350.1H**
Nastavni element 180mm/d 145mm s bitumenskom prirubnicom

**HL350.2**
Nastavni element 130mm/d 145mm sa doljevom DN40

**HL65**
Nastavni element 300 mm za krovni slivnik, DN125 sa brtvenom prirubnicon i INOX stezaljkom za spajanje sa hidroizolacionim folijama

**HL65H**
Nastavni element 300 mm za krovni slivnik, DN125 sa bitumenskom prirubnicom

**HL65P**
Nastavni element 345mm/d 125mm sa PVC-prirubnicom

**HL66.1**
Nastavni element d 145mm/okvir od INOXA 150x150mm (V4A)/138x138mm (V4A) pričvršćen vijcima i protuklizni

**HL66.9**
Nastavni element d 145mm sa žlijebovima/148x148mm/138x138mm

**HL67**
Uljevni element okrugli d 145 mm/okvir od nehrđajućeg čelika d 155 mm (V4A)/ d 145mm

**izmjenjivi dijelovi**

**HL62.1B/7**
Krovni slivnik vertikalni DN75, sa grijačem 10-30W, prirubnicom od INOXA i INOX rešetkom 150x150mm

**HL62.1H/7**
Krovni slivnik vertikalni DN75, sa grijačem 10-30W, bitumenskom prirubnicom i hvatačem lišća

**HL62.1P/7**
Krovni slivnik DN75 s PVC-prirubnicom i grijačem (10-30W/230V)

## PODACI O PAKIRANJU

## DOWNLOADS

| | | |
|---|---|---|
| **TLAK** | **HL62_1_7_pr** | max. |
| **Oglas (WEB)** | **HL62_1_7_B** | 640x480/300dpi |
| **Foto Parts List** | **HL62_1_7_gr** | 150x150/72dpi |
| **Tehnički crtež** | **HL62_1_7_a** | pdf |
| **Tehnički crtež** | **HL62_1_7_a** | png |
| **CAD** | **HL62_1_7_2_a** | dxf |
| **primjer ugradnje** | | pdf |