HL Hutterer & Lechner GmbH
www.hutterer-lechner.com

2325 Himberg, Brauhausgasse 3–5
Österreich Austria Autriche
Tel.: 0043 / (0) 22 35 / 862 91-0, Fax DW 31

HL616HL/1

Perfekt slivnik DN110 vertikalni sa bitumenskom prirubnicom 240x240 mm /226x226 mm plastika, sa poklopcem zadaha otpornim na smrzavanje

Veliki slivnik PERFEKT DN110 vertikalni, sa protokom 5,50 l/s, sa pjeskolovom, suhim zatvaračem zadaha otpornim na smrzavanje, tvornički navarenom bitumenskom prirubnicom 500 x 500 mm za spajanje sa bitumenskom hidroizolacijom, nastavnim plastičnim okvirom podesivim po visini 45 - 120 mm / 240 x 240 mm sa mogućnošću odvodnje procjedne vode sa hidroizolacije, uljevnom plastičnom rešetkom 226 x 226 mm nosivosti 1.500 kg

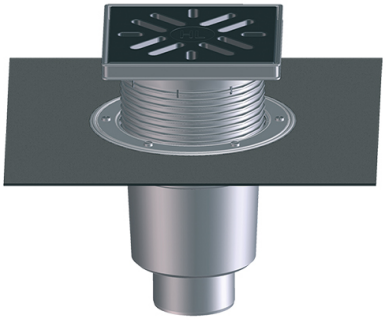

Tehnički crtež

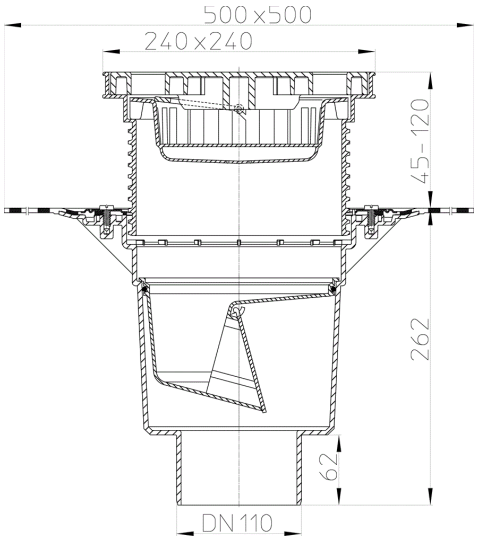

TEHNIČKI PODACI

materijal	PP	**visina ugradnje**	
dimenzija (mjera)	DN110	**nastavak (umetak)**	
učinak / kapacitet	5,5 l/sec	**rešetka dotoka**	Kunststoff 226 x 226 mm

težina	3	**klasa opterećenja**	A - 1,5 t
EAN	9003076009619	**dotok**	
		norme	

GLAVNI PODACI

rezervni (nadoknadni) dijelovi

HL0606.2E
Pjeskolov

HL0606.3E
Suhi protuzadahni umetak (klapna)

HL616KH/1
Kućište Perfekt slivnika DN110 vertikalno sa bitumenskom prirubnicom

HL623
Okvir nastavak d 195mm/240x240mm/226x226mm, rešetka od plastike

HL0605.1E
Uliv rešetka plastična 226x226mm

HL0605.5E
Vijak inox M6x30mm (2 kom.)

HL608
Nasadni-završni-element d 195mm/240x240mm sa O-brtvom

pribor

HL0605.2E
mokri protuzadahni umetak

HL190
Prsten za odvodnjavanje d 195mm

HL191
Plitki hvatač lišća za slivnike serije Perfekt

HL609
Grijač, komplet 47W/230V

HL619
Pričvrsni set "FixT"

HL635N
Revizijsko i drenažno okno za terase, zelene i šljunčane krovove. Uključujući plastični okvir i poklopac.

HL0635N.2
Rešetka od pocinčanog čelika za revizijsko i drenažno okno HL635N(.0)

HL0635N.3
Plastični poklopac za revizijsko i drenažno okno HL635N(.0)

HL636N
Produljenje za revizijsko i drenažno okno HL635N(.0)

HL860
Protupožarni element R90 za seriju HL-PERFEKT (DN110 vertikalni)

HL618
Nastavni element 130 mm/d 195 mm sa brtvenom prirubnicom

HL195
Hvatač lišća za seriju slivnika Perfekt

HL618H
Nastavni element 130 mm/d 195 mm sa bitumenskom prirubnicom

HL620
Produžetak 105 mm / d 195 mm

izmjenjivi dijelovi

HL616HLW/1
Perfekt slivnik DN110 vertikalni sa bitumenskom prirubnicom 240x240 mm /226x226 mm plastika, sa vodenim zatvaračem zadaha

PODACI O PAKIRANJU

DOWNLOADS

TLAK	**HL616H_pr**	max.
Oglas (WEB)	**HL616H_B**	640x480/300dpi
Foto Parts List	**HL616H_gr**	150x150/72dpi
Tehnički crtež	**HL616HL_1_a**	pdf
Tehnički crtež	**HL616HL_1_a**	png
CAD	**HL616H_1_2_a**	dxf
primjer ugradnje	**HL616HL_1_PZ**	pdf